Содержание

Штангенциркули	2-5
Микрометры	6-9
Нутромеры	10-11
Рычажные индикаторы	12-13
Индикаторы часового типа	14-15
Приборы сравнения	16
Концевые меры длины	17
Электронные индикаторы	18
Электронные приборы для измерения длины	19
Приборы для замеров крупных деталей	20-21
Высотомеры	22-23
Приборы для измерения шероховатости и угла наклона	24
Концепция TESA-REFLEX	25
Оптический измерительный прибор TESA-VISIO	26-27
Оптический измерительный прибор TESA-SCAN	28-29
Координатно-измерительная машина TESA MICRO-HITE 3D	30-31
Измерительная головка TESASTAR	32

Дизайн TESA SWISS MADE	Калибровочный сертификат Службы калибровки Швейцарии (SCS)
Дизайн TESA Произведено в ЕС	Калибровочный сертификат службы калибровки другой страны
Дизайн TESA Произведено за пределами ЕС	Протокол испытаний
Произведено в ЕС	Протокол испытаний с сертификатом соответствия
Произведено за пределами ЕС	Сертификат соответствия

Нониусные штангенциркули TESA

– Стопорный винт для фиксации результатов измерения

00510041

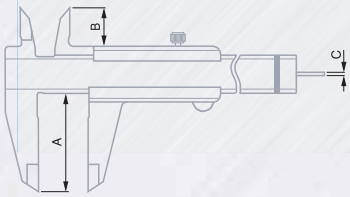

00530110

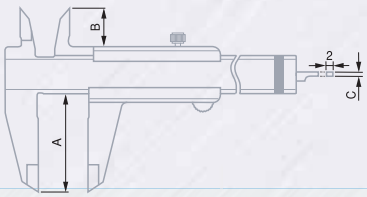

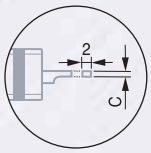

Арт. №	Название	Диапазон измерения, мм	Цена деления, мм	Габаритные размеры, мм A	B	C
00510041	SWISSCAL 2	0 ÷ 150 / –	0,02 / –	40	15,5	Ø 1,5
00510047	Standard	0 ÷ 150 / –	0,05 / –	40	15,5	Ø 1,5
00530103	Standard	0 ÷ 150 / *0 ÷ 6*	0,05 / *1/128*	40	15,5	Ø 1,5
00530104	Standard	0 ÷ 200 / *0 ÷ 8*	0,05 / *1/128*	50	18	1,5 x 2
00530105	Standard	0 ÷ 300 / *0 ÷ 12*	0,05 / *1/128*	64	22	–
00530110	Standard	0 ÷ 150 / *0 ÷ 6*	0,02 / *0.001*	40	15,5	Ø 1,5
00530111	Standard	0 ÷ 200 / *0 ÷ 8*	0,02 / *0.001*	50	18	1,5 x 2
00530112	Standard	0 ÷ 300 / *0 ÷ 12*	0,02 / *0.001*	64	22	–

Циферблатные штангенциркули

Жесткая конструкция – Высокая точность – Запатентованный ударопрочный механизм – Идеален для использования в цехах – Легкое считывание – Металлический корпус.

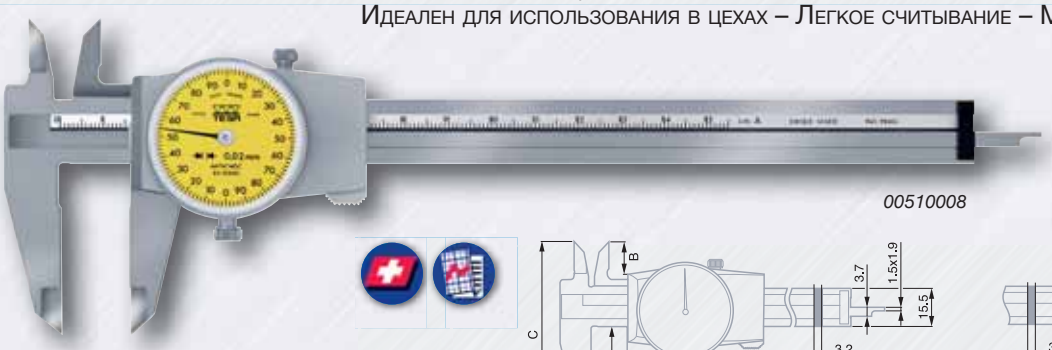

00510008

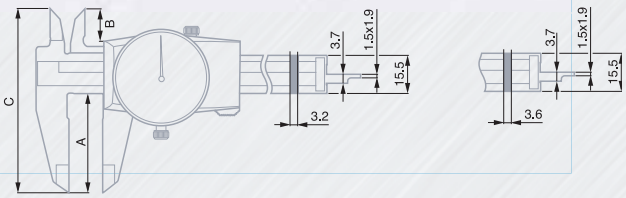

Арт. №	Название	Диапазон измерения, мм	Цена деления, мм	мм/оборот	Габаритные размеры, мм A	B	C
00510008	CCMA-M	0 ÷ 150	0,02	2	40	13	74
00510045	CCMA-M	0 ÷ 200	0,02	2	50	18,6	89,5
00510046	CCMA-M	0 ÷ 300	0,02	2	64	20,6	105,5
00510050	CCMA-M	0 ÷ 150	0,01	1	40	13	74
Дополнительная принадлежность. Заказывается отдельно							
00560013	*Упорная лапка для измерения глубины*						

00560013

Модели со скругленными измерительными поверхностями

– С устройством точной подводки или без него

00510621

00510509

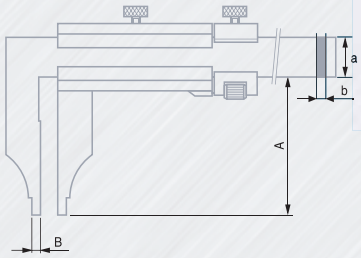

Арт. №	Диапазон измерения, мм/дюйм	Цена деления, мм/дюйм	Габаритные размеры, мм a	b	A	B
Без точной подводки						
00510509*	0 ÷ 200 / –	0,02 / –	17	3,5	80	5
00510506	0 ÷ 200 / –	0,05 / –	17	3,5	80	5
00510521	0 ÷ 300 / –	0,02 / –	20	4	90	5
00530521	0 ÷ 300 / *0 ÷ 12*	0,02 / *0.001*	20	4	90	5
00510522	0 ÷ 300 / –	0,05 / –	20	4	90	5
С точной подводкой						
00510621	0 ÷ 300 / –	0,02 / –	20	4	90	5
00510641	0 ÷ 500 / –	0,02 / –	28	6	150	10
00510651	0 ÷ 600 / –	0,02 / –	28	6	150	10
00510671	0 ÷ 1000 / –	0,02 / –	32	8	150	10

** Поставляется с линейкой из нержавеющей стали, длиной 200 мм.*

Штангенглубиномер

– Модели с плоской измерительной поверхностью.

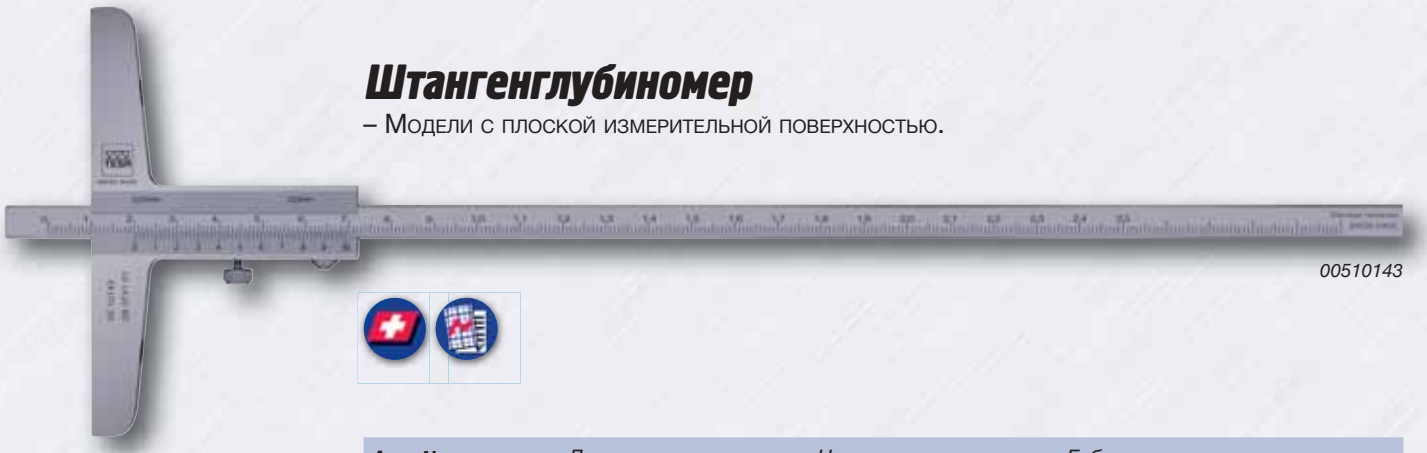
00510143

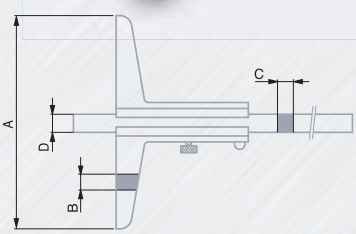

Арт. №	Диапазон измерения, мм	Цена деления, мм	Габаритные размеры, мм A	B	C	D
00510133	0 ÷ 150	0,02	100	7,5	3	8
00510134	0 ÷ 150	0,05	100	7,5	3	8
00510143	0 ÷ 250	0,02	100	7,5	3	8
00510144	0 ÷ 250	0,05	100	7,5	3	8
00510163	0 ÷ 500	0,02	100	8,5	4	12
00510173	0 ÷ 600	0,02	150	8,5	4	12

TESA SHOP-CAL Новинка

- SWISS MADE
- Запатентованная система TESA cara μ system;
- Дискретность цифровой шкалы 0,01 мм / 0,0005 дюйма;
- Абсолютное и дифференциальное измерение;
- Высокоточная конструкция;
- Большой ЖК-дисплей;
- Прост в использовании;
- Хорошее соотношение цена/качество.

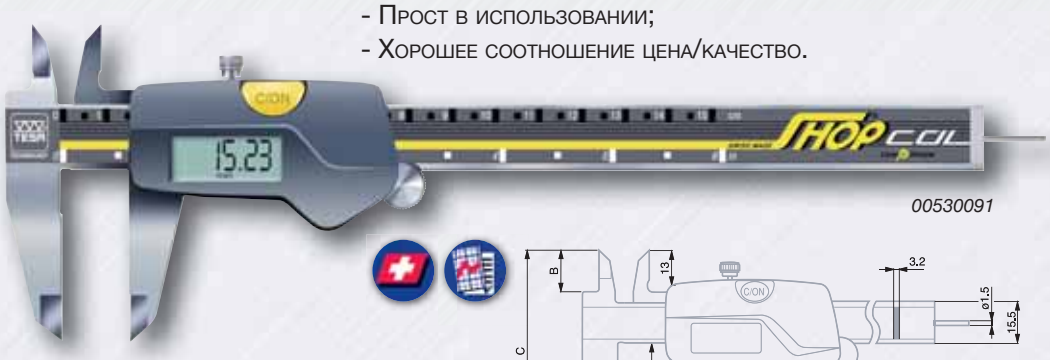

NEW

00530091

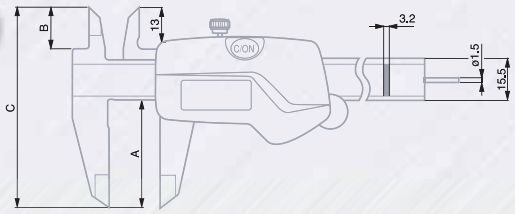

Арт. №	Диапазон измерения, мм	Приводное колесо для точной подводки	Габаритные размеры, мм A	B	C
00530091	150 / *6*	●	40	16	71,5
00530092	200 / *8*	●	50	20	89,5
00530093	300 / *12*	●	64	22	105,5

CAL IP67 с запатентованной системой TESA magna μ system

- SWISS MADE
- Запатентованная система TESA magna μ system;
- Дискретность цифровой шкалы 0,01 мм / 0,0005 дюйма;
- Единственный в своем роде ручной измерительный инструмент со степенью защиты IP67;
- Максимальная защита от попадания жидкости и мелких частиц;
- Технологии TESA гарантируют высочайшую надежность и точность в любых производственных условиях.

00530300

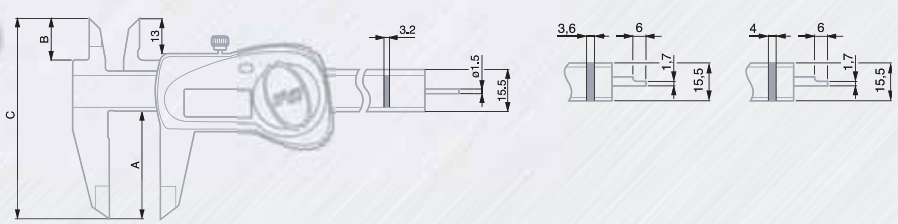

Арт. №	Диапазон измерения, мм	Приводное колесо для точной подводки	RS232	Габаритные размеры, мм A	B	C
00530300	150 / *6*	–	–	40	16	71,5
00530301	150 / *6*	●	–	40	16	71,5
00530302	200 / *8*	●	–	50	20	89,5
00530303	300 / *12*	●	–	64	22	105,5
00530311	150 / *6*	●	●	40	16	71,5
00530312	200 / *8*	●	●	50	20	89,5
00530313	300 / *12*	●	●	64	22	105,5

IP67 с запатентованной системой TESA magna μ system

Модели со скругленными измерительными поверхностями для измерения внутренних и наружных размеров

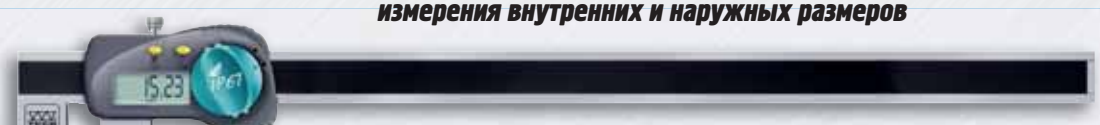

00530223

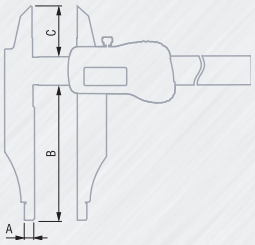

Модели со скругленными и ножевидными измерительными поверхностями для измерения наружных размеров

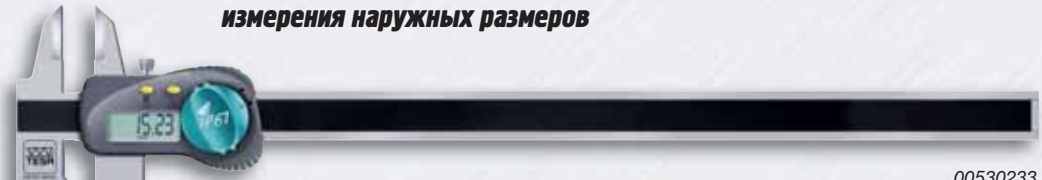

00530233

Арт. №	Диапазон измерения, мм	Ножевидные измерительные поверхности	Габаритные размеры, мм A	B	C
00530221	0 ÷ 200 / *0 ÷ 8*	–	5	80	–
00530223	0 ÷ 300 / *0 ÷ 12*	–	5	90	–
00530225	0 ÷ 600 / *0 ÷ 24*	–	10	150	–
00530231	0 ÷ 200 / *0 ÷ 8*	●	5	80	30
00530233	0 ÷ 300 / *0 ÷ 12*	●	5	90	37
00530235	0 ÷ 600 / *0 ÷ 24*	●	10	150	60

Модели со скругленными и ножевидными измерительными поверхностями для измерения внутренних размеров

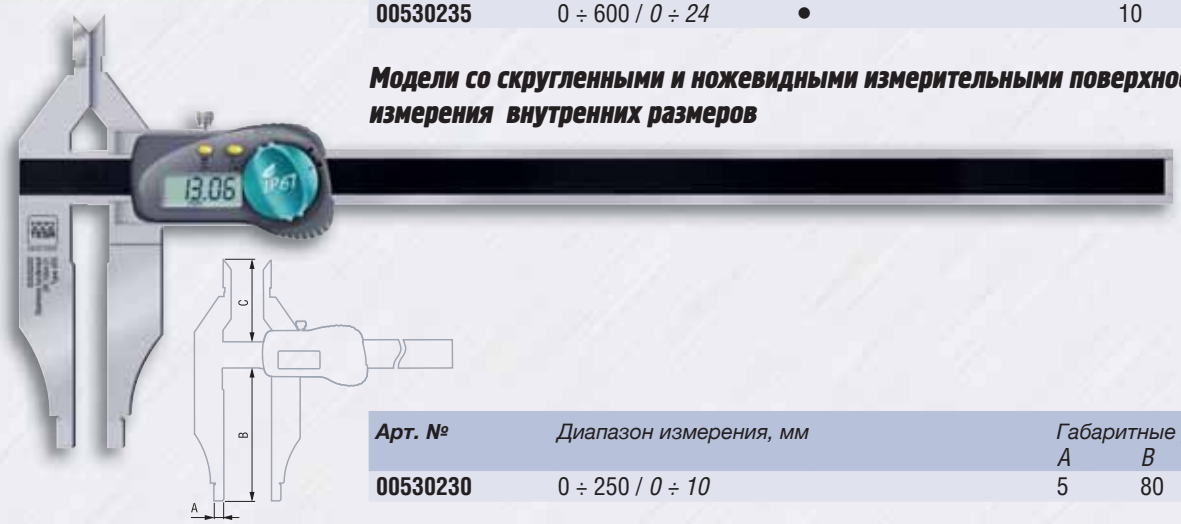

Арт. №	Диапазон измерения, мм	Габаритные размеры, мм A	B	C
00530230	0 ÷ 250 / *0 ÷ 10*	5	80	54

Штангенглубиномер с усеченной измерительной поверхностью

00530243

Арт. №	Диапазон измерения, мм	Размеры, мм A	B
00530241	0 ÷ 200 / *0 ÷ 8*	100	8
00530243	0 ÷ 300 / *0 ÷ 12*	150	8

ETALON Basic

00119046

Арт. №	Диапазон измерения, мм	Цена деления, мм
00119046	0 ÷ 25	0,01
00119047	25 ÷ 50	0,01
00119048	50 ÷ 75	0,01
00119049	75 ÷ 100	0,01

ISOMASTER AD с маленькими измерительными поверхностями

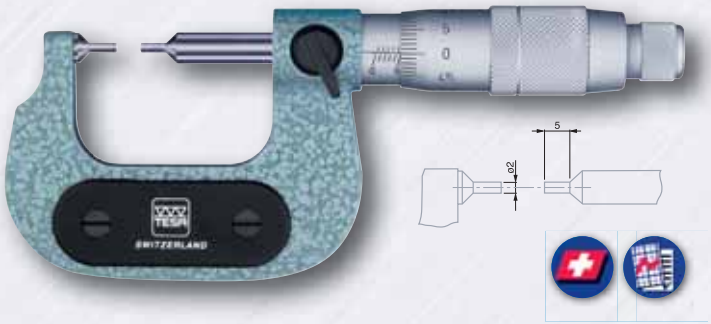

Арт. №	Диапазон измерения, мм	Цена деления, мм
00210101	0 ÷ 25	0,01

Глубиномер ISOMASTER AQ

Измерительные наконечники приращением размера 25 мм;
Цена деления 0,01 мм.

Арт. №	Диапазон измерения, мм	Габариты опорной поверхности, мм
00211003	0 ÷ 150	50 x 15

Штативы для микрометров

Для микрометров с диапазоном измерения до 300 мм.

Арт. №	Описание
00160201	Штатив для микрометра с чугунным основанием

Сменные сферические пятки для микрометров

Устанавливаются на микрометры с диаметром измерительных поверхностей 6,5 мм;
Применяются для измерения толщины стенок труб, размеров деталей с вогнутыми поверхностями и т.д.

Арт. №	Диаметр шарика, мм
072103522	5

Прецизионный микрометр TESAMASTER с аналоговым счетчиком

- Отсчет по шкале полных миллиметров, сотых и тысячных долей миллиметра;
- Быстрое и безошибочное считывание десятых долей миллиметра в виде числового значения;
- Беспараллаксное считывание тысячных долей миллиметра по нониусу.

00310001

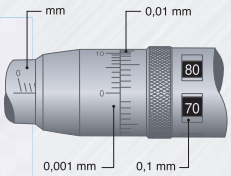

Арт. №	Диапазон измерения, мм	Максимальная погрешность, мкм	Непараллельность измерительных поверхностей, мкм
00310001	0 ÷ 25	2	1
00310002	25 ÷ 50	2	1,5
00310003	50 ÷ 75	3	1,5
00310004	75 ÷ 100	3	1,5

ETALON 260

Рукоятка микрометра оснащена фрикционным барабаном

071115887

Арт. №	Диапазон измерения, мм	Цена деления, мм	Максимальная погрешность, мкм	Непараллельность измерительных поверхностей, мкм
071115887	0 ÷ 25	0,002	2	2
071115888	25 ÷ 50	0,002	2	2
071115889	50 ÷ 75	0,002	3	3
071115890	75 ÷ 100	0,002	3	3
071115891	100 ÷ 125	0,01	4	3
071115892	125 ÷ 150	0,01	4	3
071115893	150 ÷ 175	0,01	5	4
071115894	175 ÷ 200	0,01	5	4

Установочные меры INTERAPID

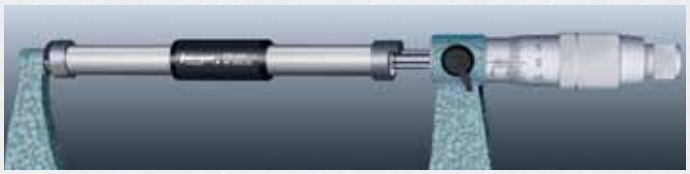

Арт. №	Номинальный размер, мм
02140001	25
02140002	50
02140003	75
02140004	100
02140005	125
02140006	150

Набор резьбоизмерительных проволочек XB

Для измерения среднего диаметра резьбы по методу трех проволок. Действительный средний диаметр резьбы может быть определен арифметически, либо по таблице на основе полученного действительного значения.Подходит для всех стандартных микрометров с диаметром измерительных поверхностей 6,5 мм.

Арт. №	Диаметр проволочки, мм
00240700	0,17 ÷ 3,20

Электронные микрометры TESA MICROMASTER

Патентованная система TESA capa μ system обеспечивает дискретность цифровой шкалы 0,001 мм / 0,00005 дюйма
- Большой ЖК-дисплей для удобного считывания результатов измерения;
- Модели:
- EASY – с минимальным набором функций.
- IP54 (защита от попаданий капель)
- IP54 RS с дополнительным интерфейсом RS232.

06030010

Диапазон измерения – 30 мм

Арт. №	*Диапазон измерения*		*Диапазон показаний*		*Степень защиты*	*RS232*
	мм	*дюйм*	*мм*	*дюйм*		
MICROMASTER EASY						
06030010	0 ÷ 30	*0 ÷ 1.2*	0 ÷ 30	*0 ÷ 1.2*	IP40	–
MICROMASTER IP54						
06030020	0 ÷ 30	*0 ÷ 1.2*	0 ÷ 30	*0 ÷ 1.2*	IP54	–
06030021	25 ÷ 50	*1 ÷ 2*	23 ÷ 53	*0.9 ÷ 2.1*	IP54	–
06030022	50 ÷ 75	*2 ÷ 3*	48 ÷ 78	*1.9 ÷ 3.1*	IP54	–
06030023	75 ÷ 100	*3 ÷ 4*	74 ÷ 104	*2.9 ÷ 4.1*	IP54	–
MICROMASTER IP54 RS						
06030030	0 ÷ 30	*0 ÷ 1.2*	0 ÷ 30	*0 ÷ 1.2*	IP54	●
06030031	25 ÷ 50	*1 ÷ 2*	23 ÷ 53	*0.9 ÷ 2.1*	IP54	●
06030032	50 ÷ 75	*2 ÷ 3*	48 ÷ 78	*1.9 ÷ 3.1*	IP54	●
06030033	75 ÷ 100	*3 ÷ 4*	74 ÷ 104	*2.9 ÷ 4.1*	IP54	●
06030071	100 ÷ 125	*4 ÷ 5*	98 ÷ 127	*3.9 ÷ 5.1*	IP54	●
06030072	125 ÷ 150	*5 ÷ 6*	123 ÷ 152	*4.9 ÷ 6.1*	IP54	●
06030073	150 ÷ 175	*6 ÷ 7*	149 ÷ 178	*5.9 ÷ 7.1*	IP54	●
06030074	175 ÷ 200	*7 ÷ 8*	174 ÷ 203	*3.9 ÷ 8.1*	IP54	●

Микрометры с маленькими измерительными поверхностями TESA MICROMASTER

Для измерения пазов и шлицов, шпоночных канавок и других, труднодоступных, для измерения мест, особенно подходят для измерения мелких деталей.

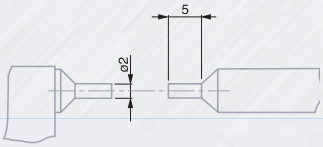

Арт. №	*Диапазон измерения, мм/дюйм*
06030034	0 ÷ 30 / *0 ÷ 1.2*

Микрометры с призматическими измерительными поверхностями TESA MICROMASTER

Для измерения режущего инструмента с нечетным числом пазов, а также многогранников с нечетным числом сторон. Определяет нецилиндричность цилиндрических поверхностей.

06030087

Арт. №	Диапазон измерения мм/дюйм
TESA MICROMASTER with prismatic measuring faces	
06030087	1 ÷ 7 / *0.04 ÷ 0.27*
06030088	5 ÷ 20 / *0.20 ÷ 0.80*
06030089	20 ÷ 35 / *0.80 ÷ 1.38*
06030090	35 ÷ 50 / *1.38 ÷ 1.97*
06030091	50 ÷ 65 / *1.97 ÷ 2.56*
06030092	65 ÷ 80 / *2.56 ÷ 3.15*

00440002

Арт. №	Номинальный диаметр, мм	Непараллельность измерительных поверхностей, мм/дюйм	Нецилиндричность, мм
Цилиндрические установочные меры			
00440001	5	0,5	–
00440002	20	0,7	1
00440003	25	0,7	1
00440004	35	1	1
00440005	45	1,2	1,5
00440006	50	1,2	1,5
00440007	65	1,5	1,5

Микрометрические головки TESA MICROMASTER

Обычно используются для контроля различных перемещений на измерительных приспособлениях, координатных столах, микроскопах, станках, а также специальном оборудовании. Без блокировки шпинделя.

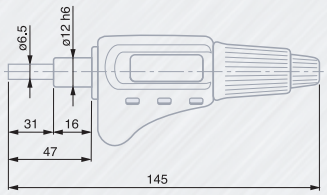

Арт. №	Диапазон измерения, мм	Диаметр хвостовика для закрепления, мм
06030038	0 ÷ 30	12h6

Глубиномеры TESA MICROMASTER

Невращающийся шпиндель. Наборы наконечников с приращением 30 мм.

Арт. №	Диапазон измерения, мм	Габариты опорной поверхности, мм
06030069	0 ÷ 90 / *0 ÷ 3.5*	50 x 15
06030070	0 ÷ 180 / *0 ÷ 7*	100 x 15
Специальные принадлежности		
06060021	Комплект из 6 наконечников	0 ÷ 180 mm

Нониусные нутромеры TESA IMICRO, метрические

00812304

Самоцентрирующиеся и самовыравнивающиеся нутромеры. Спиральная выточка, нанесенная на измерительном конусе, в сочетании с измерительными вставками, расположенными по трем направлениям, делают IMICRO единственными в мире нутромерами, соответствующими принципу ABBE.
Высокая точность измерения даже на большой глубине.

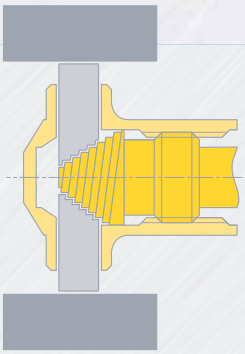

Арт. №	Диапазон измерения, мм	Цена деления, мм	Максимальная погрешность, мкм
00813410	3,5 ÷ 4	0,001	4 / 4
00813411	4 ÷ 4,5	0,001	4 / 4
00813412	4,5 ÷ 5,5	0,001	4 / 4
00813413	5,5 ÷ 6,5	0,001	4 / 4
00810001	6 ÷ 8	0,001	4 / 4
00810002	8 ÷ 10	0,001	4 / 4
00810003	10 ÷ 12	0,001	4 / 4
00810801	11 ÷ 14	0,005	4 / 4
00810802	14 ÷ 17	0,005	4 / 4
00810803	17 ÷ 20	0,005	4 / 4
00811501	20 ÷ 25	0,005	4 / 4
00811502	25 ÷ 30	0,005	4 / 4
00811503	30 ÷ 35	0,005	4 / 4
00811504	35 ÷ 40	0,005	4 / 4
00812301	40 ÷ 50	0,005	4 / 4
00812302	50 ÷ 60	0,005	5 / 5
00812303	60 ÷ 70	0,005	5 / 5
00812304	70 ÷ 80	0,005	5 / 5
00812305	80 ÷ 90	0,005	5 / 5
00812306	90 ÷ 100	0,005	5 / 5

Полные наборы нониусных нутромеров TESA IMICRO, метрические

00812300

Арт. №	Диапазон измерения, мм	Отдельные нутромеры, мм	Номинальный диаметр установочного кольца, мм	Удлинители, мм
00813409	3,5 ÷ 6,5	3,5 ÷ 4	4	–
		4 ÷ 4,5	5,5	
		4,5 ÷ 5,5		
		5,5 ÷ 6,5		
00810000	6 ÷ 12	6 ÷ 8	8	100
		8 ÷10	10	
		10 ÷12		
00810800	11 ÷ 20	11 ÷ 14	11	150
		14 ÷ 17	17	
		17 ÷ 20		
00811500	20 ÷ 40	20 ÷ 25	25	150
		25 ÷ 30	35	
		30 ÷ 35		
		35 ÷ 40		
00812300	40 ÷ 100	40 ÷ 50	50	150
		50 ÷ 60	70	
		60 ÷ 70	90	
		70 ÷ 80		
		80 ÷ 90		
		90 ÷ 100		

Электронные нутромеры TESA IMICRO capa μ system

Комбинация запатентованной емкостной измерительной системы с измерительным конусом обеспечивает высочайшую точность измерения с дискретностью цифровой шкалы 0,001 мм / 0,00005 дюйма

06130113

Арт. №	Диапазон измерения мм	дюйм	Максимальная погрешность, мкм
06130101	3,5 ÷ 4	*0.1377 ÷ 0.1574*	4 / 4
06130102	4 ÷ 4,5	*0.1574 ÷ 0.1771*	4 / 4
06130103	4,5 ÷ 5,5	*0.1771 ÷ 0.2165*	4 / 4
06130104	5,5 ÷ 6,5	*0.2165 ÷ 0.2559*	4 / 4
06130105	6 ÷ 8	*0.2362 ÷ 0.3150*	4 / 4
06130106	8 ÷ 10	*0.3150 ÷ 0.3970*	4 / 4
06130107	10 ÷ 12	*0.3970 ÷ 0.4724*	4 / 4
06130108	11 ÷ 14	*0.4330 ÷ 0.5512*	4 / 4
06130109	14 ÷ 17	*0.5512 ÷ 0.6693*	4 / 4
06130110	17 ÷ 20	*0.6693 ÷ 0.7874*	4 / 4
06130111	20 ÷ 25	*0.7874 ÷ 0.9843*	4 / 4
06130112	25 ÷ 30	*0.9843 ÷ 1.1811*	4 / 4
06130113	30 ÷ 35	*1.1811 ÷ 1.3780*	4 / 4
06130114	35 ÷ 40	*1.3780 ÷ 1.5748*	4 / 4
06130115	40 ÷ 50	*1.5748 ÷ 1.9685*	4 / 4
06130116	50 ÷ 60	*1.9685 ÷ 2.3622*	5 / 5
06130117	60 ÷ 70	*2.3622 ÷ 2.7560*	5 / 5
06130118	70 ÷ 80	*2.7560 ÷ 3.1496*	5 / 5
06130119	80 ÷ 90	*1.1496 ÷ 3.5433*	5 / 5
06130120	90 ÷ 100	*3.5433 ÷ 3.9370*	5 / 5

Полные наборы электронных нутромеров TESA IMICRO capa μ system

Арт. №	Диапазон измерения, мм	Отдельные нутромеры, мм	Номинальный диаметр установочного кольца, мм	Удлинители, мм
06130220	3,5 ÷ 6,5	3,5 ÷ 4	4	–
		4 ÷ 4,5	5,5	
		4,5 ÷ 5,5		
		5,5 ÷ 6,5		
06130221	6 ÷ 12	6 ÷ 8	8	100
		8 ÷ 10	10	
		10 ÷ 12		
06130222	11 ÷ 20	11 ÷ 14	11	150
		14 ÷ 17	17	
		17 ÷ 20		
06130223	20 ÷ 40	20 ÷ 25	25	150
		25 ÷ 30	35	
		30 ÷ 35		
		35 ÷ 40		
06130224	40 ÷ 100	40 ÷ 50	50	150
		50 ÷ 60	70	
		60 ÷ 70	90	
		70 ÷ 80		
		80 ÷ 90		
		90 ÷ 100		

06130224

01810005

TESATAST Стандартные модели

Арт. №	Цена деления, мм	Диапазон измерения, мм	Диаметр циферблата, мм	Круговая шкала	Длина измерительной вставки, мм
01810005	0,01	0,8	28	0 ÷ 0,4 ÷ 0	12,53
01810006	0,01	0,8	38	0 ÷ 0,4 ÷ 0	12,53
01810007	0,01	0,5	28	0 ÷ 0,25 ÷ 0	36,53
01810008	0,01	0,5	38	0 ÷ 0,25 ÷ 0	36,53
01810009	0,002	0,2	28	0 ÷ 100 ÷ 0	12,53
01810010	0,002	0,2	38	0 ÷ 100 ÷ 0	12,53

01811000

SWISSTAST* Стандартные модели

Арт. №	Цена деления, мм	Диапазон измерения, мм	Диаметр циферблата, мм	Круговая шкала	Длина измерительной вставки, мм
01811000	0,01	0,8	28	0 ÷ 0,4 ÷ 0	12,53
01811001	0,002	0,2	38	0 ÷ 100 ÷ 0	12,53

** Технические данные, как для стандартных моделей, но с рубиновым шариком диаметром 2 мм Арт. № 01860302.*

Измерительные вставки

01860201

01860202

01860302

Арт. №	Тип шарика	Диаметр шарика, мм	Длина вставки, мм
01860201	Твердосплав	1	12,53
01860202	Твердосплав	2	12,53
01860302	Рубин	2	12,53
01860212	Твердосплав	2	36,53

01630003

Набор индикаторов с малым штативом

Арт. №	Описание
01630003	Наборы индикаторов с малым штативом
Состоят из:	
01810005	Рычажный индикатор
01810010	Рычажный индикатор
01860203	Измерительная вставка
01840104	Крепежный стержень
01840105	Крепежный стержень
01860307	Ключ для измерительных вставок
01639007	Малый штатив INTERAPID UJ 15

Электронные рычажные индикаторы TESA – IP65

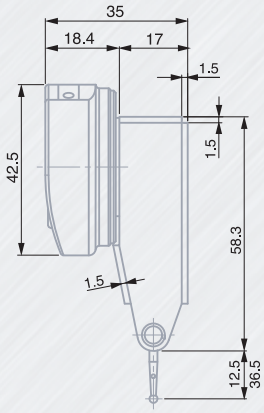

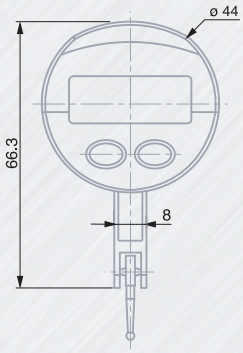

– Запатентованная индуктивная измерительная система
– Аналоговая и цифровая индикация
– Дискретность цифровой шкалы 0,01/0,001мм
– Цена деления аналоговой шкалы: 10, 20, 50 мкм/1, 2, 5 мкм
– Защита от воды и технических жидкостей (IP65)
– Интерфейс RS232

Арт. №	*Диапазон измерения, мм*	*Дискретность цифровой шкалы, мм*	*Длина измерительной вставки, мм*	*Измерительное усилие, Н*
01830001	0,8	0,01/0,001 / *0.0005/0.00005*	12,5	0,13 N (±15%)

Рычажные индикаторы COMPAC

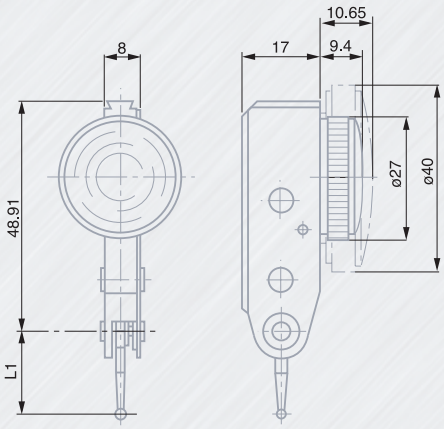

– Большой диапазон измерения - до 3 мм
– Измерение в обоих направлениях
– Одинаковое вращение стрелки в любых направлениях измерения (по часовой стрелке).
– Отклонение измерительной вставки до 180°

Арт. №	*Диапазон измерений, мм*	*Цена деления, мм*	*Диаметр циферблата, мм*	*Круговая шкала*	*Длина измерительной вставки, мм*
213	1,5	0,01	27	0 ÷ 25 ÷ 50	18
213G	1,5	0,01	40	0 ÷ 25 ÷ 50	18
212GL	3	0,01	40	0 ÷ 50 ÷ 100	36

Малый штатив INTERAPID UJ 15

Идеален для рычажных индикаторов диаметром циферблата до 40 мм.

Арт. №	*Описание*
01639007*	Малый штатив INTERAPID UJ15 с магнитным основанием. Зажим типа «ласточкин хвост».

**индикатор НЕ входит в комплект поставки штатива*

Прецизионные индикаторы часового типа с диаметром циферблата 40 мм

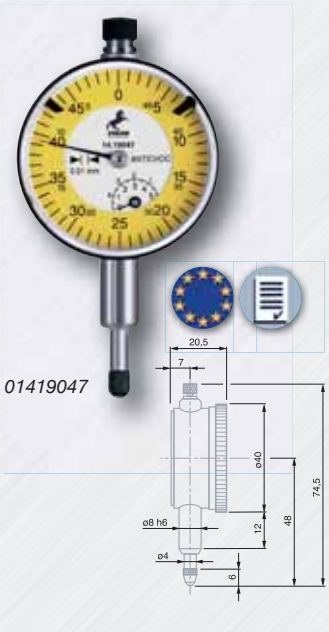

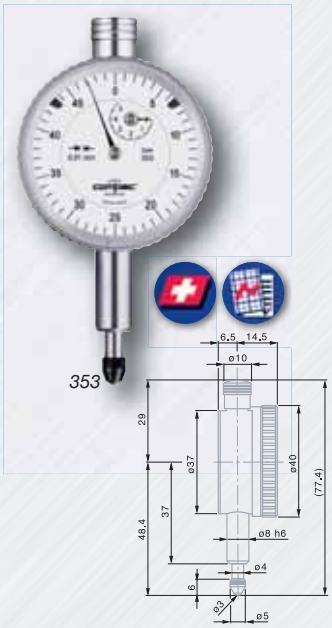

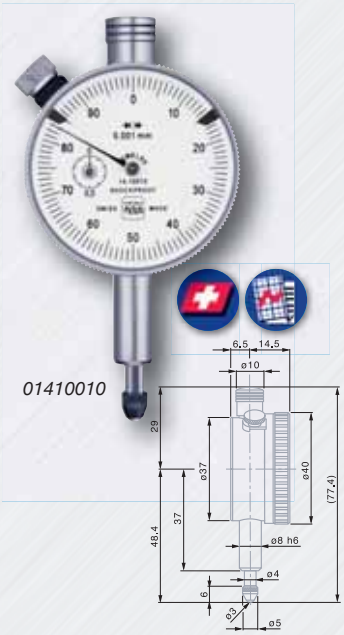

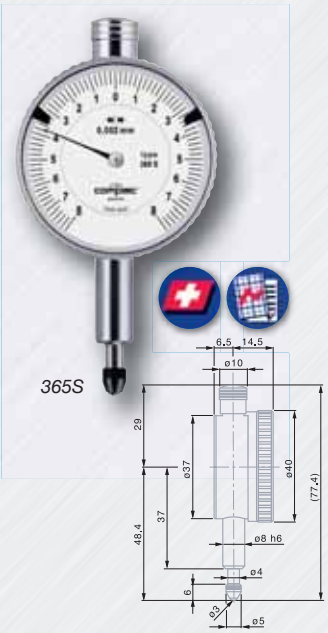

Арт. №	Цена деления, мм	Диапазон измерения, мм	Защита от ударов	мм/оборот	Круговая шкала	Фиксация циферблата
01419047	0,01	5	●	0,5	0 ÷ 25 ÷ 50	–
353	0,01	5	●	0,5	0 ÷ 25 ÷ 50	–
Влагозащищенная модель						
353E	0,01	5	●	0,5	0 ÷ 25 ÷ 50	–
Модель повышенной точности						
01410010	0,001	1	●	0,1	0 ÷ 50 ÷ 100	●
Модель с ограниченной шкалой						
365S	0,002	±0,08	●	0,2	8 ÷ 0 ÷ 8	–

Магнитные штативы

Повышенная жесткость руки и шарниров

Арт. №	Измерительное усилие, Н	Размер основания, мм	Диаметр поверхности крепления, мм	Диапазон применения, мм	Точная регулировка
01639017	≈600	–	70 ÷ 220	–	●
01639022*	≈700	–	30 ÷ 150	–	●
01639035*	–	100 x 115	–	0 ÷ 170	–

** индикатор НЕ входит в комплект поставки штатива*

Прецизионные индикаторы диаметром 58 мм

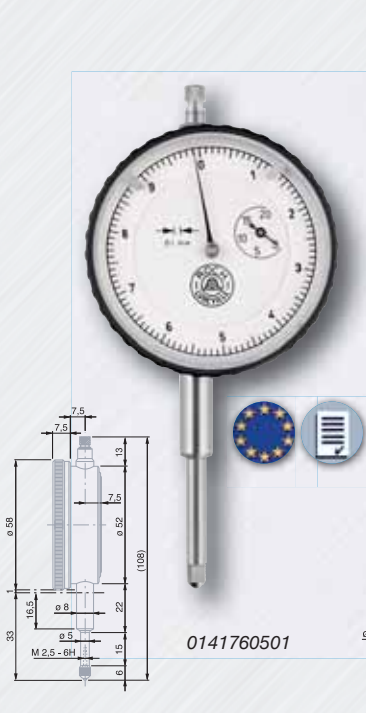

0141760501

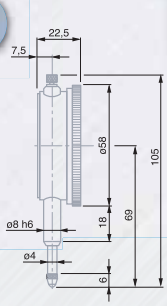
01419048

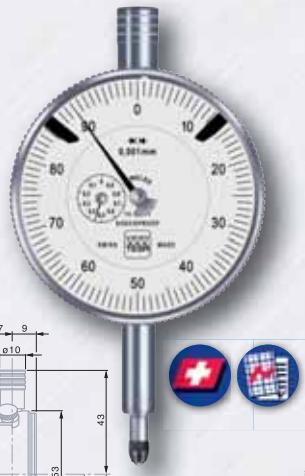
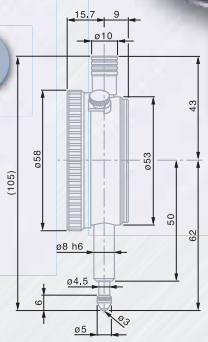
01412511

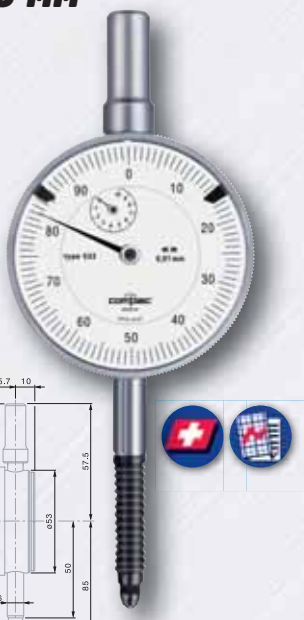
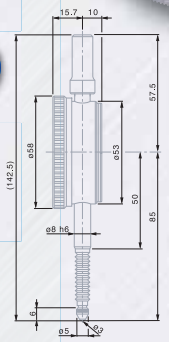
532E

Арт. №	*Цена деления, мм*	*Диапазон измерения, мм*	*Защита от ударов*	*мм/оборот*	*Круговая шкала*	*Фиксация циферблата*
0141760501	0,1	10	–	10	0 ÷ 5 ÷ 10	–
01419048	0,01	10	–	1	0 ÷ 50 ÷ 100	–
01419049	0,01	30	●	1	0 ÷ 50 ÷ 100	–
532	0,01	10	●	1	0 ÷ 50 ÷ 100	–
Влагозащищенная модель						
532E	0,01	10	●	1	0 ÷ 50 ÷ 100	–
Модель повышенной точности						
01412511	0,001	1	●	0,1	0 ÷ 50 ÷ 100	–
01412611	0,001	5	●	0,2	0 ÷ 100 ÷ 200	–
Модель повышенной точности, влагозащищенная						
01412711	0,001	1	●	0,1	0 ÷ 50 ÷ 100	–

Прецизионные индикаторы ETALON Basic с диаметром циферблата 62 мм

Арт. №	*Цена деления, мм*	*Диапазон измерения, мм*	*Защита от ударов*	*Круговая шкала*	*Перемещение, мм*
01419051	0,001	0,1	●	50 ÷ 0 ÷ 50	3,0
01419052*	0,001	0,1	●	50 ÷ 0 ÷ 50	3,0

**Влагозащищенная модель IP 54*

01419052

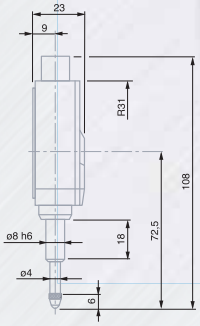

Погрешность	
Максимально допустимая погрешность:	
– в одном направлении измерения во всем диапазоне	1 мкм
– в локальном диапазоне измерения на 10 делений шкалы	0,7 мкм
– в обоих направлениях измерения во всем диапазоне	1,2 мкм
Повторяемость	0,5 мкм
Максимальный гистерезис	0,5 мкм

TESA VERIBOR Light

Самоцентрирующееся устройство для измерения диаметра отверстий по двум точкам и определения погрешности формы – Держатель для индикаторов часового типа, прецизионного индикатора или измерительного датчика с хвостовиком для зажима Ø8h6

05710092

Арт. №	*Диапазон измерения, мм*	*Ход измерительного стержня, мм*	*Глубина измерения, мм*
05710090	18 ÷ 35	1,30	176
05710091	35 ÷ 60	1,40	178
05710092	50 ÷ 150	1,40	178
05710093	18 ÷ 150	1,30 / 1,40	176 / 178

индикатор НЕ входит в комплект поставки

Нутромер INTERAPID IRA 2

– Прибор для измерения методом сравнения;
– В зависимости от используемых принадлежностей выполняет 2- или 3- точечные измерения;
– Подходит для измерения сквозных и глухих отверстий, выточек и канавок, а также для внутренних измерений на деталях с плоскопараллельными поверхностями;

– Большой диапазон измерения (от 10 до 150 мм);
– Удобная конструкция и небольшой вес обеспечивают простоту и безопасность эксплуатации;
– Встроенный индикатор с ценой деления шкалы 0,01 мм с тонкой подстройкой;
– Центрирующее приспособление при 2-точечном измерении.

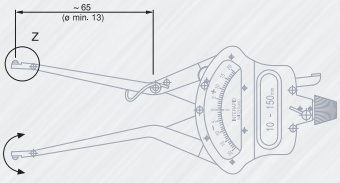

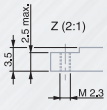

Арт. №
INTERAPID IRA 2
079105704

Комплект поставки:

3 измерительные вставки из закаленной стали – 3 короткие измерительные вставки из закаленной стали – 3 длинные измерительные вставки из закаленной стали – 2 регулируемые измерительные вставки для отверстий с диаметром от 6 мм – 1 малый держатель вставки для 3-точечного измерения – 1 большой держатель вставки для 3-точечного измерения – 1 центрирующийся мостик для отверстий 15-30 мм – 1 центрирующийся мостик для отверстий 30-150 мм – 1 специальная отвертка.

Наборы плоскопараллельных концевых мер длины TESA Metric Gauge Block Sets из стали, твердого сплава (карбид-вольфрама) и керамические

Номинальная длина от 1 до 100 мм

0651515021

Арт. № Сталь	Арт. Твердый сплав	Арт. Керамика	Класс точности	Диапазон набора, мм	Шаг, мм	Кол-во
Набор M32 из 32 мер						
0651516027	0651526027	0651536027	K	1,005		1
0651515027	0651525027	0651535027	0	1,01 ÷ 1,09	0,01	9
0651511027	0651521027	0651531027	1	1,1 ÷ 1,9	0,1	9
0651512028	0651522027	0651532027	2	1,0 ÷ 9,0	1,0	9
				10, 20, 30, 60		4
Набор M47 из 47 мер						
0651516021	0651526021	0651536021	K	1,005		1
0651515021	0651525021	0651535021	0	1,01 ÷ 1,09	0,01	9
0651511021	0651521021	0651531021	1	1,1 ÷ 1,9	0,1	9
0651512021	0651522021	0651532021	2	1,0 ÷ 24,0	1,0	24
				25 ÷ 100	25	4
Набор M88 из 88 мер						
0651516014	0651526014	0651536014	K	1,0005		1
0651515014	0651525014	0651535014	0	1,001 ÷ 1,009	0,001	9
0651511014	0651521014	0651531014	1	1,01 ÷ 1,49	0,01	49
0651512014	0651522014	0651532014	2	0,5 ÷ 9,5	0,5	19
				10 ÷ 100	10	10
Набор M112 из 112 мер						
0651516012	0651526012	0651536012	K	1,0005		1
0651515012	0651525012	0651535012	0	1,001 ÷ 1,009	0,001	9
0651511012	0651521012	0651531012	1	1,01 ÷ 1,49	0,01	49
0651512012	0651522012	0651532012	2	0,5 ÷ 24,5	0,5	49
				25 ÷ 100	25	4
Набор M122 из 122 мер						
0651516011	0651526011	0651536011	K	1,0005		1
0651515011	0651525011	0651535011	0	1,001 ÷ 1,009	0,001	9
0651511011	0651521011	0651531011	1	1,01 ÷ 1,49	0,01	49
0651512011	0651522011	0651532011	2	1,6 ÷ 1,9	0,1	4
				0,5 ÷ 24,5	0,5	49
				30 ÷ 100	10	8
				25, 75		2

TESA DIGICO 200 ÷ 700

- ЖК-дисплей сочетает аналоговую и цифровую индикацию
- Механические метки допусков.
- Размеры в соответствии с DIN 878.

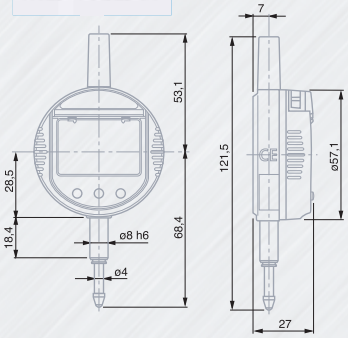

01930230

01930241

01930258

TESA DIGICO модели 205 и 305
Главные функции:
- Автоматическое включение/выключение
- Цифровой выход
- Реверсируемое направление измерения
- Блокировка кнопок

TESA DIGICO модели 400 и 500
- Режимы измерения: абсолютный/относительный
- ЖК-дисплей поворачивается на 270°
- Дополнительные функции:
- Установки предварительно заданного значения
- Режим допусков.
- Реверсируемое направление измерения.

TESA DIGICO модель 705
Используется с 2-точечным нутромером. Позволяет настраивать индикатор на минимальное значение калибровочного кольца. Запись значений Max, Min, Max-Min

Арт. №	*Обозначение*	*Диапазон измерения мм/дюйм*	*Дискретность цифровой шкалы, мм/дюйм*	*Максимальная погрешность, мкм*	*Повторяемость, мкм*
01930230	DIGICO 205 MI	12,5 / *0.5*	0,01 / *0.0005*	20	10
01930231	DIGICO 305 MI	12,5 / *0.5*	0,001 / *0.00005*	8	2
01930232*	DIGICO 305 MIE	12,5 / *0.5*	0,001 / *0.00005*	8	2
01930241	DIGICO 410 MI	25 / *1*	0,01 / *0.0005*	20	10
01930250	DIGICO 505 MI	12,5 / *0.5*	0,001 / *0.00005*	4	2
01930251	DIGICO 510 MI	25 / *1*	0,001 / *0.00005*	5	2
01930258	DIGICO 705 MI	12,5 / *0.5*	0,001 / *0.00005*	4	2

** Степень защиты индикатора – IP54*

Прецизионные индикаторы TESA DIGICO 1 и 2

Обе модели имеют множество функции, большой диапазон измерения и высокую точность.

– Комбинированная аналоговая и цифровая индикация;
– Дисплей может быть повернут в любое положение для удобства считывания;
– Обнуление и фиксация значений в любом месте диапазона показаний;
– Дискретность цифровой шкалы: 0,001/0,01 мм, 0.00005/0.0005 дюймов.
– Реверсируемое направление измерения;
– Ввод предельных значений;
– Цвета подсветки: зеленый, красный, желтый.
– Ввод в память значений с помощью функций «Наибольшее значение», «Наименьшее значение» или «Наибольшее значение минус наименьшее значение».

Арт. №	*Обозначение*	*Диапазон измерения мм/дюйм*	*Максимальная погрешность, мкм*	*Повторяемость, мкм*
01930000	DIGICO 1	30 / *1.18*	2	1
01930001	DIGICO 2	60 / *3.36*	3	1

Электронные щупы TESA с аналоговым выходом

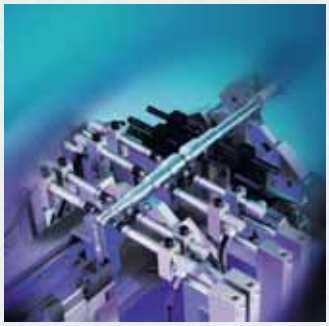

Эти щупы были специально разработаны для высокоточных измерений методом сравнения. Каждый щуп может быть подключен к интерфейсному модулю TESA BPX. Простота в использовании и эффективность при работе как с одним щупом так и с измерительными устройствами с несколькими датчиками.

Арт. №	Обозначение	Диапазон измерения, мм	Максимальная погрешность, мкм	Повторяемость, мкм	Измерительное усилие, Н	Возврат измерительного стержня
03210904	GT 21	± 2	$0,2 + 3 \cdot L^3$	0,01	0,63	Механический
03210924	GT 22	± 2	$0,2 + 3 \cdot L^3$	0,01	0,63	Вакуум
03230041	GT 61	± 5	$1 + 4 \cdot L$	0,05	0,9	Механический
03230042	GT 62	± 5	$1 + 4 \cdot L$	0,05	0,9	Вакуум
03210802	GT 31	± 0,3	$0,2 + 50 \cdot L^2$	0,1	0,1	–

Щупы TWIN с беспроводным подключением

Эти беспроводные щупы специально разработаны для условий, где невозможно использование проводного подключения. Щупы могут работать в самых агрессивных условиях благодаря своей автономности и прочной конструкции.

Арт. №	Обозначение	Диапазон измерения, мм	Максимальная погрешность, мкм	Повторяемость, мкм	Возврат измерительного стержня
03230500*	GTL21 W	±2	0,4 + 0,6•L	<0,1	Механический
03230501*	GTL212 W	±1,5	0,4 + 0,6•L	<0,1	Вакуум
03230502*	GT61 W	±5	0,8 + 0,6•L	<0,24	Механический
03230503*	GT612 W	±5	0,8 + 0,6•L	<0,24	Вакуум
04760069	Зарядное устройство				
05030012	TWIN модуль (приемник на 8 входов), вкл. USB кабель				

** Разрешение до 0,1 мкм – Время работы до 4 недель – Дальность действия (зависит от внешних условий): ~20 м*

USB Щупы

Щупы TESA, оснащенные интерфейсом USB, могут быть напрямую подключены к компьютеру. Использование USB разветвителя предоставляет пользователям гибкое и экономичное решение.

Арт. №	Обозначение	Диапазон измерения, мм	Максимальная погрешность, мкм	Повторяемость, мкм	Измерительное усилие, Н
03230200	GTL 21 USB	± 2	0,4 + 0,6•L	<0,1	0,63
03230201	GTL 22 USB	± 2	0,4 + 0,6•L	<0,1	0,63
03230202	GTL 222 USB	± 1,5	0,4 + 0,6•L	<0,1	1,2
03230204	GT 61 USB	± 5	0,8 + 0,6•L	<0,24	0,9

Другие модели представлены в основном каталоге TESA

Универсальный измерительный инструмент TESA UNIMASTER

TESA UNIMASTER в своей основе аналогичен двухточечным нутромерам.
Сделан специально для прямого измерения любых размеров в пределах диапазона измерения с использованием нужных насадок со встроенными концевыми мерами.
– Прочный и легкий
– Допустимо использование в горизонтальном или вертикальном положении
– Постоянное измерительное усилие
– Имеет встроенный циферблатный индикатор рычажного типа, четко показывающий точку кульминации

01110300

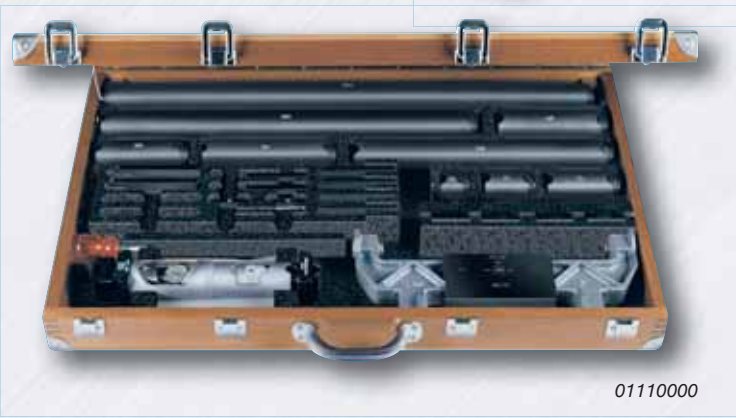

01110000

Арт. №	Диапазон измерения, мм
TESA UNIMASTER полный набор	
01110000	Диапазон внутренних измерений, мм: 250 ÷
	Диапазон внешних измерений, мм: 225 ÷

Состоит из:

1 измерительный элемент, внутренние размеры 250÷275 мм, наружные размеры 225÷250 мм – 1 пара измерительных стрежней для внутренних размеров – 1 пара измерительных стержней для внутренних и наружных размеров, L=75 мм – 1 пара измерительных стержней для наружных размеров L = 100 мм – 1 установочная мера, внутренний размер - 250 мм, наружный размер - 225 мм – Насадки: 25, 50, 75, 100, 125, 150, 300, 450, 600 мм – 1 специальная отвертка для насадок – 1 Набор из подвесок (4 скобы и 4 зажима) – Деревянный футляр

Нутромер ETALON 532

2-х точечный нутромер

Насадки со встроенными концевыми мерами для увеличения диапазона измерений.
Жесткие резьбовые соединения насадок.

072109107

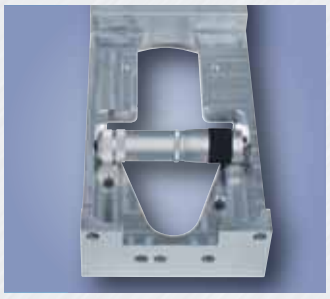

Полные наборы Арт. №					072109101	072109107	072109108	072109117	072109128
Диапазон измерения, мм					50 ÷ 170	50 ÷ 290	50 ÷ 530	50 ÷ 1010	50 ÷ 1510
Состоят из:									
Арт. №	Обозначение	Диапазон измерения, мм	Размеры, мм	Максимальная погрешность, мкм					
072103576	Микрометрический элемент	50 ÷ 65		3	●	●	●	●	●
072103585	Насадка		15	1,5	●	●	●	●	●
072105462	Насадка		30	1,5	●	●	●	●	●
072109030	Насадка		60	2	●	●	●	●	●
072103586	Насадка		120	2		●	●	●	●
072109055	Насадка		240	3			●	●	●
072109066	Насадка		480	3,5				●	●
072109089	Насадка		500	3,5					●

Interapid Light

Измерительные функции:
– Установка нуля в любом месте диапазона измерения – Пересчет мм/дюймы – Блокировка результата измерения – Передача данных через OPTO-RS интерфейс – Две устанавливаемые нулевые точки (Ref I / Ref II) – Функция предварительной установки – Два устанавливаемых граничных значения для сортировки результатов измерений – Дискретность цифровой шкалы - 0,01 мм / 0,0005 дюйма.

00590062

Арт. №	Диапазон измерения, мм	Погрешность, мкм	Повторяемость, мкм	Общая длина		Масса, кг
				Стационарная губка	Регулируемая губка	
00590061	330	30	20	618	–	1,1
00590062	630	40	20	918	–	1,3
00590063	1025	60	20	–	1306	1,6
00590064	1525	150	20	–	1806	2
00590065	2040	250	30	–	2306	2,3
00590066	2545	350	30	–	2806	2,6
00590067	3050	450	40	–	3306	3

Левая губка для моделей с диапазоном измерения от 300 и 600 мм: стационарная, для всех других моделей: регулируемая

06030056

Микрометр TESA MICROMASTER capa μ system со сменными измерительными наконечниками

Дискретность цифровой шкалы 0,001 мм/ 0.00005 дюйма.

Один набор состоит из 4 сменных наконечников с приращением размера на 25 мм. Наконечники в наборах отрегулированы и пронумерованы. Не требуется делать перенастройку микрометра при смене наконечников.

Арт. №	Диапазон измерения, мм	Диапазон измерений, дюйм	Максимальная погрешность, мкм	Непараллельность измерительных поверхностей, мкм
06030047	0 ÷ 100	*0 ÷ 3.94*	6	3
06030048	100 ÷ 200	*3.94 ÷ 7.87*	7	4,5
06030049	200 ÷ 300	*7.87 ÷ 11.81*	8	7
06030050	300 ÷ 400	*11.81 ÷ 15.75*	9	9
06030051	400 ÷ 500	*15.75 ÷ 19.69*	10	9
06030052	500 ÷ 600	*19.69 ÷ 23.62*	11	9
06030053	600 ÷ 700	*23.62 ÷ 27.56*	12	10
06030054	700 ÷ 800	*27.56 ÷ 31.50*	13	12
06030055	800 ÷ 900	*31.50 ÷ 35.43*	14	12
06030056	900 ÷ 1000	*35.43 ÷ 39.37*	15	16

Диапазон измерений до 1500 мм – по специальному заказу

07739001

Штангенрейсмасы ETALON с цифровым индикатором

Дискретность цифровой шкалы 0,01мм/0,005 дюйма

Арт. №	Диапазон измерения, мм	Диапазон измерений, дюйм	Габаритные размеры	
			Стойка, мм	Основание (Д x В x Ш), мм
07739001	0 ÷ 300	*0 ÷ 12*	25 x 6	60 x 40 x 100
07739002	0 ÷ 600	*0 ÷ 24*	30 x 12	110 x 50 x 160
07739003	0 ÷ 1000	*0 ÷ 40*	30 x 12	110 x 50 x 160

TESA-HITE, TESA-HITE plus M, TESA-HITE magna

TESA-HITE magna 400/700

Устойчивы к экстремальным условиям производства

Приборы разработаны на основе многолетнего опыта. Они оснащены запатентованной магнитной измерительной системой TESA magna µ system и могут противостоять неблагоприятным условиям окружающей среды. Приборы надежно защищены от проникновения твердых и жидких загрязнений любого вида.

Каждая модель оснащается автономным питанием и используется для измерения высоты, уступов, диаметров, расстояний между отверстиями, ширины пазов и др.

- Полная защита электроники от воды, масла и пыли (степень защиты – IP65);
- Возможность контроля параллельности;
- Запатентованная технология magnetic µ system гарантирует безопасную эксплуатацию в экстремальных условиях производства;
- Калибровочный сертификат SCS.

TESA-HITE 400/700

Точность в движении

Оснащенные патентованной оптоэлектронной измерительной системой с инкрементной стеклянной шкалой измерительные приборы TESA-HITE 400 и 700 отличаются высокой точностью измерения, надежностью и жесткостью конструкции. Они идеально приспособлены для работы в условиях производства.

Встроенный элемент питания обеспечивает полную автономность работы. Точное измерение высоты, уступов, диаметров, расстояний между отверстиями, ширины пазов и др.

- Встроенная воздушная подушка.
- Возможность контроля параллельности;
- Простое измерение отверстий и валов с помощью патентованной системы поиска кульминационной точки;
- Постоянно высокая точность благодаря долговечности стеклянной шкалы;
- Калибровочный сертификат SCS.

TESA-HITE plus M 400/700

Точность в движении с использованием моторизированного привода

Моторизованная версия TESA-HITE plus M 400/700 идеальна для работы в условиях производства.

- Электроника защищена от проникновения жидкостей и частиц пыли.
- Встроенная воздушная подушка.
- Простое управление поворотной рукояткой;
- Доступны все измерительные функции: измерение высоты, диаметра, расстояния, параллельности, прямолинейности, углов, 2-х мерные измерения.
- Калибровочный сертификат SCS.

00730047

00730059

00730043

00730044

00730045

00730046

Арт. №	Обозначение	Диапазон измерения, мм	Диапазон применения, мм/дюйм	Максимальная погрешность, мкм	Повторяемость мкм/дюйм
00730043	TESA-HITE 400	415 / *16*	0 ÷ 570 / *0 ÷ 22*	2,5 + 4 •L / *0.0001+0.000004 •L*	<2 / <*0.0001*
00730044	TESA-HITE 700	715 / *28*	0 ÷ 870 / *0 ÷ 34*	2,5 + 4 •L / *0.0001+0.000004 •L*	<2 / <*0.0001*
00730045	TESA-HITE plus M 400	405 / *16*	0 ÷ 560 / *0 ÷ 22*	2,5 + 3 •L / *0.0001+0.000003 •L*	<1 / <*0.00005*
00730046	TESA-HITE plus M 700	705 / 27	0 ÷ 860 / *0 ÷ 33*	2,5 + 3 •L / *0.0001+0.000003 •L*	<1 / <*0.00005*
00730047	TESA-HITE magna 400	415 / *16*	0 ÷ 570 / *0 ÷ 22*	< 8 / < *0.0003*	<3 / <*0.00015*
00730059	TESA-HITE magna 700	715 / *28*	0 ÷ 870 / *0 ÷ 34*	< 8 / < *0.0003*	<3 / <*0.00015*

TESA MICRO-HITE 350 / 600 / 900

TESA MICRO-HITE, ручная версия

Автономные приборы для проведения измерений в 1 мерном или 2-х мерном режиме – Измерение внутренних и внешних линейных размеров, высоты, глубины, расстояний и уступов на геометрических элементах, имеющих плоскую, параллельную или цилиндрическую поверхность. – Автоматическое определение кульминационной точки у отверстий и валов. – Функция памяти «max», «min», «max-min» для динамических процессов измерения - Калибровочный сертификат SCS.

TESA MICRO-HITE plus M, моторизованная версия

Высокая эффективность измерений и простота в эксплуатации
Удобная рукоятка управления позволяет быстро переключать режимы ручного моторизованного управления измерениями.

Калибровочный сертификат SCS.

Manual versions 00730033/00730034/ 00730035

00730063 *00730064* *00730065*

Дополнительные принадлежности

Арт. №	Описание
00760173	Неполный комплект принадлежностей

Пульт управления для TESA MICRO-HITE

Арт. №	Описание
00760220	TESA POWER PANEL plus M с принтером
00760221	TESA POWER PANEL plus M без принтера
00760163	TESA POWER PANEL для ручной версии TESA MICRO-HITE

00760220

00760163

Арт. №	Название	Диапазон измерения, мм	Диапазон применения мм/дюйм	Максимальная погрешность, мкм	Повторяемость мкм/дюйм
00730033	TESA MICRO-HITE 350	365 / *14*	0 ÷ 520 / *0 ÷ 20*	2 + 3•L / *0.0001+0.000003 •L*	≤1 / *<0.00005*
00730034	TESA MICRO-HITE 600	615 / *24*	0 ÷ 770 / *0 ÷ 30*	2 + 3 •L / *0.0001+0.000003 •L*	≤1 / *<0.00005*
00730035	TESA MICRO-HITE 900	920 / *36*	0 ÷ 1075 / *0 ÷ 42*	2 + 3 •L / *0.0001+0.000003 •L*	≤1 / *<0.00005*
00730063	TESA MICRO-HITE plus M 350	365 / *14*	0 ÷ 520 / *0 ÷ 20*	2 + 1,5 •L / *0.0001+0.0000015 •L*	≤0,5 / *<0.000025*
00730064	TESA MICRO-HITE plus M 600	615 / *24*	0 ÷ 770 / *0 ÷ 30*	2 + 1,5 •L / *0.0001+0.0000015 •L*	≤0,5 / *<0.000025*
00730065	TESA MICRO-HITE plus M 900	920 / *36*	0 ÷ 1075 / *0 ÷ 42*	2 + 1,5 •L / *0.0001+0.0000015 •L*	≤0,5 / *<0.000025*

TESA RUGOSURF 20 и 10G

Портативный универсальный прибор для измерения параметров шероховатости поверхности используется для оперативного контроля изделий на производстве, входного контроля изделий, в измерительной лаборатории

06930013

06930011

Арт. №	Название	Параметры шероховатости	Дисплей	Возможность поворота щупа	Встроенная память
06930013	Rugosurf 20	15	Монохромный, 2``	–	●
06930011	Rugosurf 10G	33	Цветной, 2``	90°	●

Комплектация: измерительная головка SB10, мера шероховатости, адаптер для измерительного штатива, опора для позиционирования прибора, сетевой адаптер питания, аккумулятор.

Электронный прибор для измерения угла наклона TESA ClinoBEVEL 1

Удобный в использовании универсальный прибор для непосредственного и дифференциального измерения угла наклона поверхности – Диапазон измерения ±45° с индикацией угла наклона – Алюминиевый корпус повышенной прочности – Большой дисплей для удобства считывания данных

Арт. №	Название	Диапазон измерения, угл. град.	Дискретность шкалы мм/м	Габаритные размеры, мм
05330203	TESA ClinoBEVEL 1 USB	±45°	≥ 0,02	100 x 75 x 35

Поставляется с ПО ClinoSOFT, usb-кабелем для подключения к ПК

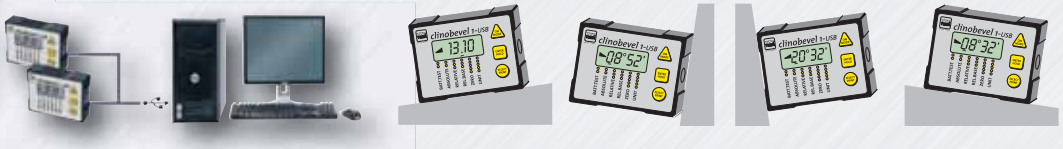

Прецизионные спиртовые уровни TESA

Для проверки и выравнивания плоских и цилиндрических поверхностей в горизонтальном положении.

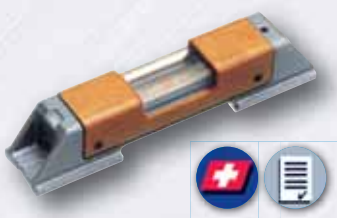

Арт. №	Дискретность шкалы, мм/м	Габаритные размеры, мм	Диаметр валов, мм
05331058	0,02	200 x 40 x 42	19 ÷ 108

Угломеры TESA EAC с круговой шкалой

Круговая шкала с вращающейся стрелкой – Удобное считывание показаний по 2 шкалам – Прецизионный механизм перемещения

Арт. №	Диапазон измерения, угл. град.	Цена деления шкалы, угл. мин	Длина шкалы, мм
00630001	4 x 90°	5’	200

ИЗМЕРИТЕЛЬНЫЕ МАШИНЫ ДОСТУПНЫЕ КАЖДОМУ

Концепция TESA-REFLEX это решение для многих предприятий: сложные приложения и сложные устройства просты в использовании и без потери качества и производительности.
Программное обеспечение разработано в пяти различных вариантах, каждая из которых предназначена для своего типа машины.

Эти программы имеют ряд общих функций, такие как автоматическое распознавание детали.
Общие элементы для выполнения измерительных задач разработаны таким образом, чтобы персонал мог быстро освоить прибор и уже через некоторое время начать работать на нем.